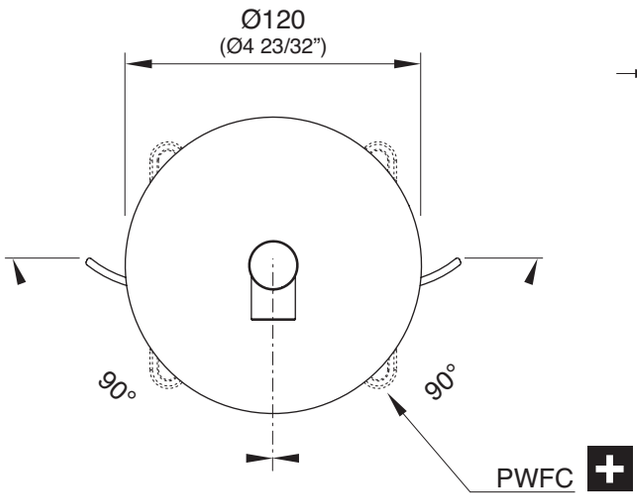

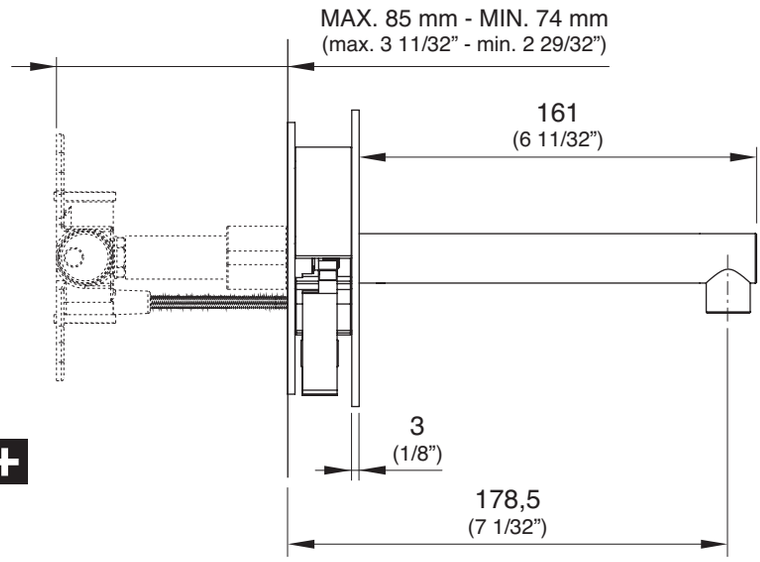

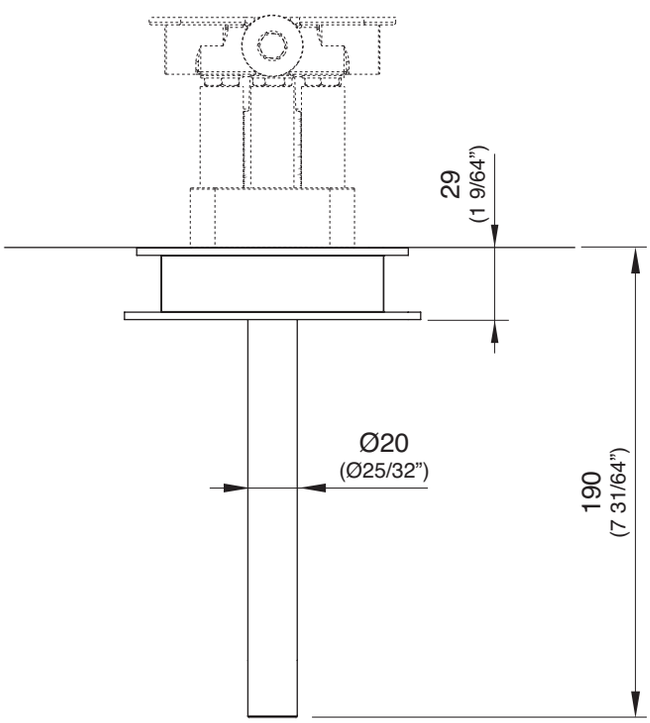

CIR01/CIRCLE

AISI 316/L STAINLESS STEEL

Miscelatore bicomando a parete con bocca di erogazione

Dual lever wall mounted mixer with spout

DESIGN
MASSIMO BROGLIO

品番	商品	問合せ先
CIR01	洗面用混合水栓	カネジン 〒111-0042 東京都台東区寿3-7-9 TEL：03-5811-1740 FAX：03-5811-1741

ブランド	縮尺	日付
cea design（CIRCLEシリーズ）	フリー	2020.07.3

備考　本体：ステンレス製
サテン仕上げ（ツヤ消し）orポリッシュ仕上げ（ツヤあり）